DESHUMIDIFIER

Juro-Pro

PRIME
16L WiFi



Păstrați aceste instrucțiuni de utilizare
pentru eventualele consultări
ulterioare.

Jum·Pm

ATENȚIE! Acest aparat conține agent frigorific R290. R290 are un ODP zero și un GWP foarte scăzut (3).R290 este inflamabil și, în anumite condiții, exploziv. Din motive de siguranță, citiți cu atenție aceste instrucțiuni de utilizare înainte de a utiliza aparatul pentru prima dată și păstrați-le pentru referință în cazul unei întrețineri sau reparații ulterioare.

ATENȚIE! Înainte de a pune aparatul în funcțiune pentru prima dată, așezați-l în poziție verticală timp de cel puțin 3 ore pentru a se stabiliza uleiul compresorului.

Cuprins

Avertismente	3
Măsuri importante de siguranță	11
Specificații	12
Descriere generală	13
Spațiu de funcționare	14
Descrierea părților	15
Funcționarea dispozitivului	16
Setarea funcționării prin Wi-Fi	22
Curățare	26
Stocare	28
Rezolvarea problemelor	29
Întreținere și reparații	31
Informații despre mediu	38
Garanție	39

INSTRUCTII IMPORTANTE DE SIGURANTA

Din motive de siguranță, citiți cu atenție aceste instrucțiuni de utilizare înainte de a utiliza aparatul pentru prima dată și păstrați-le pentru consultare ulterioară. Dacă dați aparatul altor utilizatori, vă rugăm să le dați și instrucțiunile de utilizare. Aparatul este conceput exclusiv pentru uz casnic și trebuie utilizat pentru
scopul prevăzut, și anume ca dezumidificator și purificator de aer, și în conformitate cu aceste instrucțiuni de utilizare. Aparatul este destinat exclusiv utilizării în interior. Nu îl utilizați niciodată în exterior. Asigurați-vă că ușile și ferestrele încăperii sunt închise înainte de a porni aparatul. Utilizați-l cu atenție și avertizați-i pe ceilalți utilizatori cu privire la posibilele pericole. Astfel, veți obține cele mai bune rezultate și o siguranță maximă de funcționare.
Puteți descărca acest manual în format electronic de pe site-ul web al companiei noastre MAGNETIC S.A., ***https://www.juropro.gr.***

Manualul trebuie să conțină toate informațiile necesare pentru utilizarea în siguranță a produsului, astfel încât consumatorul să știe cum să îl conecteze, cum să îl instaleze, cum să pună în funcțiune dispozitivul, cum să îl depoziteze, cum să îl întrețină, cum să îl repare, cum să îl recicleze și unde să se adreseze pentru informații și asistență tehnică.

AVERTISMENTE: <:EXX)

- Nu utilizați niciun mijloc pentru a accelera procesul de dezghețare sau pentru a curăța părțile înghețate ale circuitului de răcire , cu excepția metodelor recomandatede producător.
- Aparatul trebuie depozitat într-o încăpere fără surse de aprindere care funcționează continuu (de exemplu: surse de flacără deschise, cum ar fi șeminee, lumânări, sobe cu flacără deschisă etc., aparate cu gaz sau încălzitoare electrice).
- Nu perforați și nu încălziți circuitul de răcire.
- Rețineți că lichidele de răcire pot fi inodore.
- Aparatul trebuie amplasat, utilizat și depozitat într-o încăpere cu o suprafață a podelei mai mare de 12,5 m2.
- Păstrați orificiile de ventilație necesare libere și fără obstacole.
- Aparatul trebuie păstrat într-un spațiu bine ventilat, cu dimensiuni corespunzătoare corespondă volumului spațiului de funcționare recomandat.
- Orice persoană implicată în prelucrarea, repararea sau întreținerea unui agent frigorific

trebuie să dețină un certificat de lucru valabil eliberat de un organism de evaluare recunoscut, care să ateste capacitatea sa de a manipula în siguranță agenții frigorifici.

- Întreținerea trebuie efectuată numai în conformitate cu instrucțiunile producătorului. Dacă este necesară asistența altor persoane calificate, aceasta trebuie să se desfășoare sub supravegherea persoanei certificate pentru utilizarea agenților frigorifici inflamabili.
- Toate procedurile de lucru care afectează măsurile de siguranță trebuie efectuate numai de persoane competente.
- Aveți grijă să nu loviți circuitul de răcire în timpul lucrului, pentru a evita scurgerea lichidului de răcire.



ATENȚIE: Material inflamabil. Acest aparat conține R290/ Propan - agent frigorific inflamabil.



Consultați în instrucțiuni instrucțiunile de utilizare

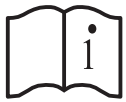

Consultați în instrucțiunile manual

Citiți de utilizare

Doza maximă de agent frigorific pentru acest aparat este de **65 g.**

NOTĂ:

- Dezumidificatorul este potrivit numai pentru utilizare în interior și nu este potrivit pentru alte aplicații.
- Așezați aparatul într-un loc plat și uscat și păstrați o distanță de peste 50 cm între acesta și obiectele sau pereții din jur.
- După instalarea dezumidificatorului, asigurați-vă că ștecherul este intact și conectat ferm la priză și poziționați corect cablul de alimentare pentru a evita tăierea sau deconectarea ștecherului.
- Nu așezați niciun obiect la intrarea și ieșirea de aer a dezumidificatorului. Mențineți intrarea și ieșirea de aer fără obstacole.
- Când instalați tuburi de scurgere, asigurați-vă că acestea sunt conectate corect și că nu sunt deformate sau îndoite.
- Când mutați aparatul, asigurați-vă că acesta se află în poziție verticală.
- Mașina trebuie să fie ținută departe de benzină, gaze inflamabile, sobe și alte surse de căldură.
- Nu dezasamblați, schimbați sau modificați în mod arbitrar mașina, deoarece

<EX)

puteți provoca disfuncționalități sau chiar pericole pentru persoane și obiecte. Pentru a evita pericolul, în cazul defectării aparatului, solicitați producătorului
sau profesioniști autorizați să o repare.

- Nu scoateți ștecherul din priză pentru a opri aparatul.
- Nu așezați cupe sau alte obiecte pe corpul aparatului pentru a evita vărsarea de apă sau alte lichide pe sau în interiorul dezumidificatorului.
- Nu utilizați spray-uri insecticide sau alte substanțe inflamabile în apropierea dezumidificatorului.
- Nu ștergeți și nu spălați dezumidificatorul cu solvenți chimici, cum ar fi benzină și alcool.

·Când trebuie să curățați dezumidificatorul, trebuie să îl deconectați de la sursa de alimentare și să îl curățați cu o cârpă moale și umedă. Dacă aparatul este
foarte murdar, curățați-l cu un detergent delicat.

- Citiți cu atenție aceste instrucțiuni înainte de utilizare și păstrați-le pentru consultare ulterioară. Acest aparat este destinat exclusiv utilizării casnice

. Utilizați-l conform instrucțiunilor din acest manual de utilizare.

- Acest aparat poate fi utilizat de copii cu vârsta de peste 8 ani și de persoane cu capacități fizice, senzoriale sau mentale reduse sau cu lipsă de experiență și cunoștințe, cu condiția să fie supravegheați sau instruire - de către o persoană responsabilă pentru siguranța lor - cu privire la utilizarea dispozitivului într-un mod sigur și înțeleg riscurile implicate. Curățarea și întreținerea nu trebuie efectuate de copii fără supraveghere.
- Dacă cablul de alimentare este deteriorat, acesta trebuie înlocuit de către producător, de către un atelier autorizat sau de către persoane la fel de specializate, pentru a evita orice pericol.
- Copiii trebuie supravegheați pentru a se asigura că nu se joacă cu aparatul.
- Nu depășiți limitele de tensiune ale rețelei sau ale dispozitivului (există riscul de electrocutare sau incendiu din cauza producției excesive de căldură).
- Nu modificați lungimea cablului de alimentare și nu conectați dispozitivul la aceeași priză (■)

aceeași priză împreună cu alte dispozitive (există riscul de electrocutare sau incendiu din cauza producției de căldură).

- Înainte de a conecta aparatul la sursa de alimentare, verificați dacă tensiunea indicată pe eticheta aparatului corespunde cu cea a rețelei locale.
- Deconectați alimentarea cu energie electrică în cazul în care observați zgomote, mirosuri sau fum neobișnuite provenind de la dispozitiv (există pericol de electrocutare sau incendiu).
- Nu utilizați dispozitivul în apropierea gazelor inflamabile sau a altor combustibili, cum ar fi benzină, benzen, solvenți etc. (există riscul de explozie sau incendiu).
- Nu porniți și nu opriți dispozitivul deschizând sau închizând alimentarea cu energie electrică (există riscul de electrocutare sau incendiu din cauza producției de căldură).
- Nu conectați sau deconectați dispozitivul de la priză cu mâinile ude (există pericol de electrocutare).
- Nu încercați niciodată să deschideți sau să reparați singur dispozitivul

(poate provoca deteriorarea dispozitivului sau electrocutare).

- Nu amplasați aparatul în apropierea unei surse de căldură (piesele din plastic se pot topi și pot provoca un incendiu).
- Înainte de curățare, opriți aparatul și deconectați-l de la priză, altfel poate provoca electrocutare sau incendiu.
- Nu scoateți rezervorul de apă în timpul funcționării aparatului, deoarece poate provoca electrocutare.
- Nu utilizați aparatul în spații mici, lipsa ventilației poate provoca supraîncălzire și incendiu.
- Nu amplasați aparatul în spații în care ar putea să cadă apă pe el. Apa poate pătrunde în aparat, provocând electrocutare sau incendiu.
- Așezați dispozitivul pe o suprafață plană, pe podea. Dacă dispozitivul cade, poate apărea o scurgere de apă, provocând deteriorarea obiectelor, electrocutare sau incendiu.
- Pentru a asigura siguranța copiilor, țineți toate tipurile de ambalaje (pungi de plastic, cutii, polistiren etc.) departe de ei.

Jum·Pm



Atenție! Nu permiteți copiilor să se joace cu pungile și foliile, deoarece există riscul de sufocare.

Transport, etichetare și depozitare

1. Transportul echipamentelor care conțin agenți frigorifici inflamabili trebuie să se efectueze în conformitate cu reglementările de transport.
2. Marcarea echipamentului cu plăcuțe/etichete trebuie să se facă în conformitate cu reglementările locale.
3. Echipamentele care utilizează agenți frigorifici inflamabili trebuie eliminate în conformitate cu reglementările naționale.
4. Depozitarea echipamentelor/dispozitivelor trebuie să se facă în conformitate cu instrucțiunile producătorului.
5. Depozitarea echipamentelor ambalate (nevândute): Protecția ambalajului de depozitare trebuie să fie realizată astfel încât o eventuală deteriorare mecanică a echipamentului din interiorul ambalajului să nu provoace scurgeri de agent frigorific.

Numărul maxim de piese care pot fi depozitate împreună este stabilit de reglementările locale. Dispozitivul trebuie depozitat astfel încât să se evite apariția unor defecțiuni mecanice.

Observații:

- Temperatura optimă de mediu pentru funcționarea dispozitivului este de 5-35 °C.
- Aparatul conține gaz inflamabil R290, iar cantitatea maximă de agent frigorific este de 65 g. Valoarea GWP a agentului frigorific R290 este 3.
- Pentru orice reparație, contactați cel mai apropiat service autorizat și urmați cu strictețe instrucțiunile producătorului.

Aparatul este conform cu Directivele Uniunii Europene privind siguranța, sănătatea și mediul, precum 2014/35/UE privind compatibilitatea electromagnetică (EMC), 2014/30/EU privind tensiunea joasă (LVD) și 2011/65/EU privind substanțele periculoase (RoHS) și are certificări CE și

(EX)

GS.

Jum·Pm

MĂSURI DE SIGURANȚĂ IMPORTANTE

1. Așezați aparatul în poziție verticală pe o suprafață stabilă și plană.
Utilizați aparatul numai în poziție verticală. Nu îl utilizați în poziție înclinată. Dacă aparatul cade, deconectați-l imediat de la priză.

2. Dacă este mutat sau înclinat (din cauza curățării), aparatul trebuie oprit timp de trei ore înainte de a fi reconectat la curent.

3. Asigurați-vă că nu există alte obiecte la o distanță de 50 cm în jurul aparatului. Lipsa fluxului de aer poate duce la supraîncălzire și incendiu.

4. Țineți obiectele exterioare departe de punctele de intrare și ieșire a aerului. Fluxul redus de aer poate duce la supraîncălzire și incendiu.

5. Nu aruncați și nu pulverizați apă pe aparat.

6. Alimentarea cu energie electrică trebuie să fie conformă cu eticheta tipului dispozitivului.

7. Nu conectați/deconectați dispozitivul de la priză pentru a-l porni/opri. Utilizați panoul de comandă.

8. Înainte de a muta aparatul, trebuie să îl opriți, să îl deconectați și să goliți rezervorul de apă.

9. Dacă filtrul este murdar, trebuie curățat. Când filtrul este curat, dispozitivul funcționează mai bine.

1O. Nu utilizați detergenți de proastă calitate sau inflamabili în aparat.

11. Dacă observați că dispozitivul nu funcționează corect, opriți-l și deconectați-l.

12. Dacă cablul este deteriorat, trebuie să găsiți un service autorizat sau un partener autorizat pentru a-l înlocui, pentru a evita riscul de scurtcircuit sau electrocutare.

13. Nu acoperiți orificiile de intrare sau ieșire cu țesături, perdele, haine, prosoape etc. Lipsa fluxului de aer poate duce la supraîncălzire și incendiu.

14. Nu introduceți niciodată degetele sau alte obiecte în grilaje sau în alte deschideri ale aparatului. Aveți grijă să avertizați copiii cu privire la aceste pericole.

15. Aparatul trebuie utilizat cu precauție atunci când în încăpere se află următoarele categorii de persoane: sugari, copii, persoane în vârstă și persoane sensibile la umiditate.

16. Nu așezați obiecte grele pe cablul de alimentare și aveți grijă ca acesta să nu fie comprimat, deoarece există riscul de electrocutare sau incendiu.

17. Dacă pătrunde apă în aparat, opriți-l și deconectați-l de la sursa de alimentare. Apoi contactați un service autorizat, altfel se poate produce un accident sau se poate deteriora aparatul.

18. Nu utilizați dispozitivul în zone în care se utilizează produse chimice, deoarece acest lucru va provoca corodarea dispozitivului din cauza substanțelor chimice și a solvenților care plutesc în aer.

19. Nu vă urcați și nu vă așezați pe aparat, deoarece există riscul de rănire dacă cădeți de pe aparat sau dacă aparatul cade.

20. Nu așezați obiecte, vaze cu flori sau alte recipiente cu apă pe aparat, deoarece există riscul ca apa să pătrundă în interiorul aparatului, provocând electrocutare sau incendiu.

21. Aparatul trebuie conectat la o priză de perete cu împământare corespunzătoare. Dacă priza de perete pe care intenționați să o utilizați nu este împământată corespunzător, apelați la un electrician calificat. Priza trebuie să fie protejată cu un siguranțe de cel puțin 16 A.

22. Nu utilizați prelungitoare sau prize multiple cu această unitate. Cu toate acestea, dacă este necesar să utilizați un prelungitor, utilizați un prelungitor omologat exclusiv pentru „dezumidificatoare" (disponibil în majoritatea magazinelor). Priză la care va fi conectat cablul de prelungire trebuie să fie protejată cu un siguranță de cel puțin 16A.

23. Pentru a evita rănirea, deconectați întotdeauna dispozitivul de la sursa de alimentare înainte de instalare sau întreținere.

24. Aparatul este destinat exclusiv utilizării casnice și utilizării în spații interioare. Nu îl utilizați niciodată în spații exterioare. Asigurați-vă că ușile și ferestrele spațiului sunt închise înainte de a porni aparatul.

SPECIFICAȚII

Model	***Prime 16L WiFi***
Alimentare	220-240V- 50Hz
Capacitate de dezumidificare (30°C/RH=80%)	16L/zi
Putere în wați {27 °C/RH=60%, funcție de dezumidificare)	195W
Recomandat pentru spații de până la	80 m^2
Capacitate rezervor de apă	2,8
Oprire automată și indicator luminos când rezervorul de apă este plin	DA
Alimentare cu aer viteză mare/medie/mică	180/150/125 m3/h
Grad de protecție IP	IPX1
Agent frigorific	R290
Interval de funcționare	5-35
Tip ecran	LED
Cronometru și presetare oră	1-24 ore
Dimensiuni produs (mm) LxAxH	320 x 230 x 512
Dimensiuni ambalaj (mm) LxAxH	370 x 280 x 527
Greutate netă/brută	11 / 12 kg

• Datorită variațiilor tehnice și variațiilor de tensiune, puterea în wați poate varia. Vă rugăm să consultați eticheta tip de pe dispozitiv.

DESCRIERE GENERALĂ

Acest produs este un dezumidificator multifuncțional care poate funcționa fie ca dezumidificator, fie ca dezumidificator cu purificator de aer și ionizator. Ca dezumidificator, poate regla nivelurile de umiditate în funcție cerințelor dumneavoastră. Dispozitivul este conceput astfel încât aerul umed să treacă prin corpul evaporatorului și al condensatorului. Umiditatea relativă a camerei este controlată după cum urmează:

Aerul cu umiditate ridicată trece prin evaporator, unde umiditatea se condensează în apă și apoi este colectată în rezervorul de apă. Apoi, aerul uscat trece prin condensator și apoi se întoarce în încăpere. Acesta este procesul prin care se realizează dezumidificarea aerului.

De asemenea, dispozitivul poate funcționa simultan și ca dezumidificator cu purificator de aer.Filtrul de praf reține moleculele mari de praf, iar filtrul cu cărbune activ și lampa UV, împreună cu ionizatorul, curăță perfect aerul și elimină eficient mirosurile din încăpere.

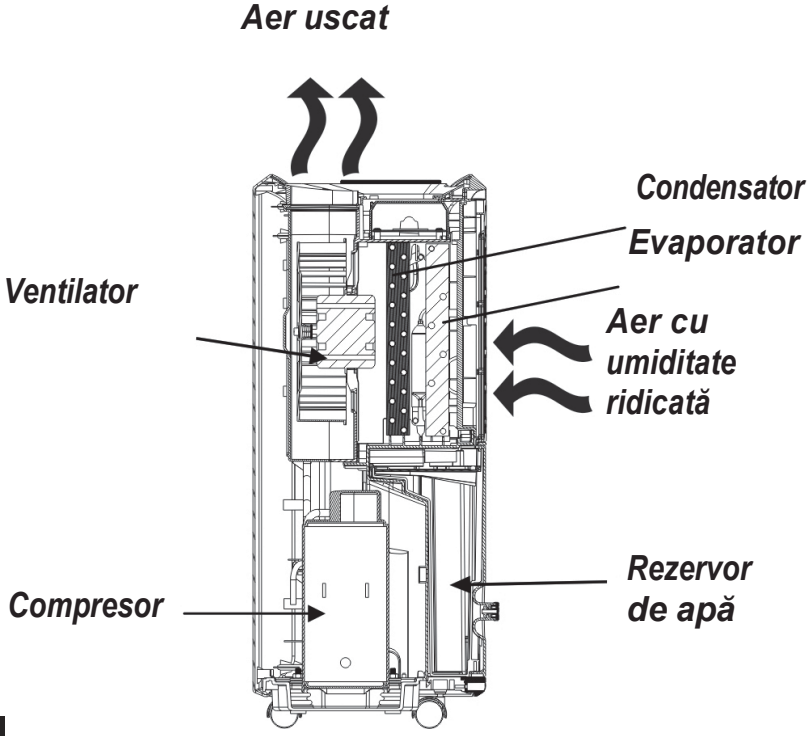

SPAȚIU DE FUNCȚIONARE

Cu ajutorul dezumidificatorului multifuncțional, puteți regla umiditatea spațiului în funcție de nevoile dvs. și puteți crea un mediu sănătos și confortabil. Aparatul este utilizat de obicei în spații cu umiditate ridicată (de exemplu, în subsol, pivniță, depozit etc.) pentru a elimina umiditatea excesivă.De asemenea, poate fi utilizat în bucătărie, bibliotecă, spațiu expozițional, sală de calculatoare cu arhive, sufragerie și dormitor pentru menținerea umidității dorite.

Înainte de prima utilizare

Pentru a monta rotițele:

Înainte de prima utilizare, după ce ați scos dezumidificatorul din cutie și ați îndepărtat toate materialele de ambalare, trebuie să montați rotițele.
Roțile se află în rezervorul de apă. Scoateți-le din rezervor și așezați dezumidificatorul într-o poziție orizontală, pe o suprafață plană.
Apoi, montați roțile, apăsând capetele metalice ale acestora în orificiile corespunzătoare, conform schemei de mai jos:

ATENȚIE! Înainte de a pune aparatul în funcțiune pentru prima dată, după montarea roților, așezați dezumidificatorul în poziția normală (verticală) timp de cel puțin 3 ore, pentru a stabiliza uleiul compresorului!

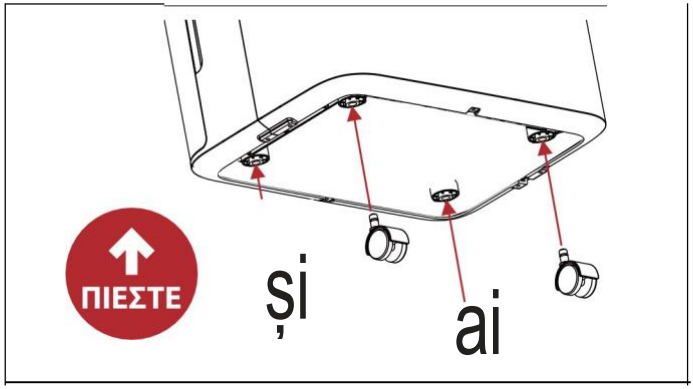

DESCRIEREA PĂRȚILOR

1. Evacuare aer
2. Cablu de alimentare
3. Panou de comenzi tactile
4. Mâner pentru îndepărtarea filtrelor
5. Cadru pentru filtre
6. Orificiu tub de scurgere
7. Grilaje de admisie a aerului (cu filtru de praf încorporat)
8. Rezervor de apă
9. Roți

FAȚĂ

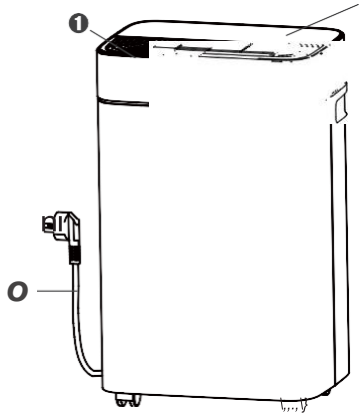

VIZIUNE DIN SPATE

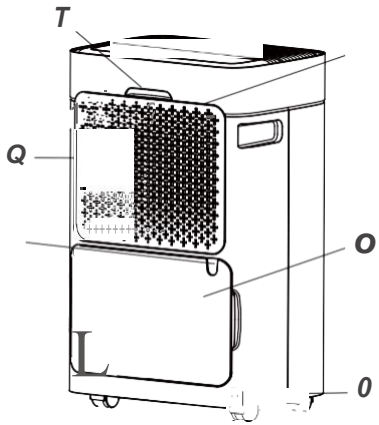

Notă:

Fiecare buton are un indicator luminos/pictogramă corespunzătoare. Când este activată
funcția descrisă de buton, se aprinde și indicatorul/pictograma corespunzătoare.

Funcția de indicare a calității umidității

Aparatul are un indicator luminos cu trei culori care corespund nivelurilor de umiditate din încăpere. Astfel, puteți controla calitatea umidității din încăpere și puteți gestiona în consecință durata de funcționare a dispozitivului.

Când dispozitivul începe să funcționeze, culorile se schimbă după cum urmează:

- Verde dacă umiditatea este mai mică sau egală cu 60%.
- Galben dacă umiditatea este mai mare de 60% și mai mică de 80%.
- Roșu dacă umiditatea este mai mare de 80%.

Notă: În general, verde înseamnă o calitate bună a umidității, galben înseamnă o calitate medie a umidității, iar roșu înseamnă o calitate proastă a umidității în

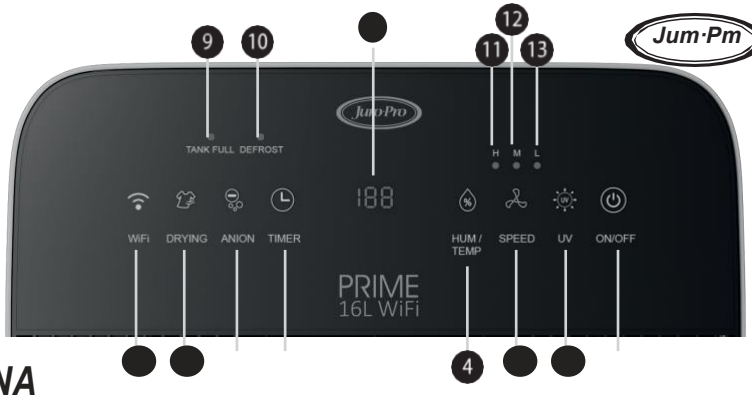

FUNCȚIONAREA APARATULUI

Panou de control - Explicația butoanelor de comandă

1. Buton - indicator de activare/dezactivare a dispozitivului ON/OFF

2. Buton - indicator de activare/dezactivare lampă UV

3. Buton - indicator de activare/dezactivare a temporizatorului „TIMER”

4. Tastă - indicator de selectare a nivelului de umiditate „HUM”/afișare temperatură încăpere „TEMP”

5. Buton - indicator de selectare a vitezei „SPEED”

6. Buton - indicator de activare a ionizatorului „ION”

7. Tastă - indicator de uscare a rufelor „DRYING”

8. Tastă - indicator „WiFi”

9. Indicator de rezervor plin „TANK FULL”

10. Indicator de dezghețare „DEFROST”

11. Indicator funcționare viteză mare „HIGH”

12. Indicator funcționare viteză medie „MED”

13. Indicator de funcționare la viteză mică „LOW”

14. Ecran de afișare

Explicație funcții ON/OFF

1. Conectați dispozitivul la sursa de alimentare, veți auzi un sunet caracteristic (consultați eticheta tipului dispozitivului pentru cerințele de alimentare).

2. Apăsați butonul „ON/OFF” *<.!)* pentru a porni dispozitivul, ***apoi se vor aprinde indicatorii luminoși ai butoanelor cu funcțiile selectate și indicatorul ON/OFF.***

3. Când dispozitivul este în funcțiune, apăsați butonul „ON/OFF” pentru a-l opri oprirea acestuia, iar toate indicatorii se vor stinge (în cazul în care rezervorul d apă este plin sau nu este instalat corect, indicatorul rezervor plin „TANK FULL”

va rămâne aprins).

Notă: În cazul în care nu utilizați dispozitivul pentru o perioadă îndelungată, scoateți ștecherul din priză.

Lampa UV

Lampa UV, situată în interiorul dezumidificatorului, contribuie la dezinfectarea aerului, eliminând microbii, virusurile, bacteriile și ciupercile. În combinație cu filtrele de praf și de cărbune activ, aerul evacuat este curat și lipsit de microorganisme patogene.

Pentru a o activa, apăsați butonul „UV”, iar indicatorul luminos al va fi activat. Apăsați din nou butonul pentru a o dezactiva.



ATENȚIE:
Lampa UV trebuie să funcționeze exclusiv în interiorul dispozitivului!
Nu o deconectați și nu o utilizați în alt scop decât cel pentru care a fost concepută! Nu priviți lampa în timp ce funcționează!

Selectarea vitezei de curgere a aerului

Apăsând butonul „SPEED”@ puteți selecta viteza mică, medie sau mare a aerului. În funcție de viteza selectată, se aprinde și indicatorul corespunzător (L/Mic, M/Mediu, H/Mare).

Funcția temporizator

1. Oprire automată a funcției:

Când aparatul este în funcțiune, apăsați butonul „TIMER”@) pentru a seta timpul dorit pentru oprirea automată a
(inițial, pe ecranul de afișare apare setarea curentă a cronometrului). Apăsați repetat butonul „TIMER” @) pentru a seta timpul dorit de oprire între 0 și 24 de ore (O înseamnă că nu a fost setat niciun timp de oprire). Setarea se face în pași de 1 oră. Dacă trec 5 secunde fără să apăsați altă tastă, ecranul

indicatorii vor afișa din nou umiditatea actuală a încăperii. Când activați temporizatorul, se va aprinde și indicatorul corespunzător. La expirarea timpului setat, aparatul se va opri automat.

2. Pornire automată:

Când dispozitivul este oprit, apăsați butonul „TIMER"@) pentru a seta timpul dorit pentru pornirea automată a acestuia.
dispozitivului. Procedura este cea descrisă mai sus, apăsați repetat butonul „TIMER"@ pentru a seta timpul de activare dorit între 0 și 24 de ore. Setarea se face în pași de 1 oră. Odată ce ați început setarea
timpului de activare, se va aprinde și indicatorul corespunzător, care va arăta orele rămase până la activarea dispozitivului. La expirarea timpului, dispozitivul se va activa automat.

Repornire automat***ă:*** În cazul unei întreruperi a alimentării cu energie electrică, dispozitivul va porni automat imediat ce alimentarea cu energie electrică va fi restabilită, păstrând setările prestabilite.

Setarea umidității

Când porniți dezumidificatorul, pe ecranul de afișare apare umiditatea relativă (RH) actuală a încăperii. Trebuie să așteptați puțin până când indicatorul se stabilizează. Apăsând butonul „ĺHUM"
@) se afișează setarea curentă a umidității. Apăsând din nou butonul
Setați umiditatea dorită cu o gamă de RH 40% ~ 80% și o gradare de 5% (40, 45, 50, 55, 60, 65, 70, 75, 80, CO). Selectați setarea CO (Continuous Operation) pentru funcționare continuă a dezumidificării, indiferent de nivelurile de umiditate din încăpere. Comutarea setărilor este ciclică. După ce selectați umiditatea dorită a încăperii, selecția dvs. va clipi de câteva ori pe ecranul de afișare și apoi va fi salvată.

Notă: Setarea umidității dorite se poate face numai în modul de dezumidificare.

Notă: Când setați umiditatea relativă, de exemplu, la 60%, aceasta înseamnă că dispozitivul va funcționa până când umiditatea din încăpere va scădea la 60%. Dacă umiditatea din încăpere este mai mică decât cea setată, de exemplu 52% în exemplul de mai sus, și ați activat funcția de dezumidificare, dezumidificatorul nu va începe să funcționeze, ci va rămâne în stare de așteptare. De îndată ce umiditatea din încăpere va depăși nivelul setat, dezumidificatorul va începe să funcționeze. ***Notă:*** Se recomandă să setați umiditatea între 50-60%.

O umiditate peste 65% favorizează dezvoltarea mucegaiului, iar una sub 45%

Este posibil să apară electricitate statică și uscăciune a ochilor. Reglați nivelurile de umiditate în funcție de necesități.

Indicator de temperatură

Apăsând în mod continuu butonul „HUM"/„TEMP", ecranul afișează temperatura mediului ambiant. Câteva secunde mai târziu, dacă nu apăsați niciun alt buton, ecranul va afișa din nou umiditatea mediului ambiant.Intervalul de temperatură pe care îl poate afișa dispozitivul este 0-75°(.

Funcția ionizator

Ionizatorul curăță și îmbunătățește calitatea aerului din spațiul dvs., eliberând anioni în atmosferă. Pentru a activa/
dezactivați funcția ionizatorului atunci când aparatul este în funcțiune apăsați butonul „ION" @ până când se aude sunetul caracteristic și se aprinde/stinge indicatorul luminos corespunzător „ION":

Funcția de îndepărtare a gheții - dezghețarea elementelor circuitului

Aparatul are o funcție automată de îndepărtare a gheții din circuitul de răcire pentru protecție. Aparatul verifică în timpul funcționării dacă este necesară dezghețarea, pentru a menține o bună performanță de dezumidificare la temperaturi scăzute. În timpul dezghețării, se aprinde indicatorul corespunzător „DEFROST"; compresorul se oprește, iar ventilatorul continuă să funcționeze. După terminarea dezghețării, aparatul își continuă funcționarea normală.

Indicator de umplere a rezervorului de apă

Când rezervorul se umple, compresorul se oprește imediat, iar ventilatorul funcționează încă 3 minute. Apoi, ventilatorul se oprește pentru a scurge apa rămasă din aparat în rezervor și pentru a proteja împotriva eventualelor scurgeri la scoaterea acestuia. La oprirea rezervorului, se aud 10 sunete consecutive la un interval de aproximativ 5 secunde și se aprinde indicatorul luminos de rezervor plin „TANK FULL", iar aparatul se oprește automat.

Funcție de protecție a compresorului împotriva pornirii/opririi rapide

Compresorul poate înceta să funcționeze în timpul funcționării aparatului sau la oprirea acestuia. În acest caz, compresorul va reporni după 5 minute de la oprire, din motive de protecție. Celelalte funcții ale aparatului funcționează normal.

Uscarea rufelor (funcția DRYING)

Dacă ați întins haine în casă, utilizarea dezumidificatorului ajută la uscarea mai rapidă a acestora. Porniți dezumidificatorul în modul DRYING (și numai cu viteză mare a ventilatorului) cu ajutorul butonului
Ieșirea de aer a dezumidificatorului trebuie să fie îndreptată spre haine. În această funcție, nu puteți regla nivelul de umiditate și viteza ventilatorului.
Sfat: Pentru a usca mai repede hainele, se recomandă să închideți ușa camerei în care ați așezat hainele întinse și dezumidificatorul, dacă este posibil.

Atenție: Este interzisă amplasarea dezumidificatorului sub haine ude. Există riscul de electrocutare sau de deteriorare gravă a aparatului. Păstrați o distanță de siguranță de cel puțin 30-50 cm în jurul hainelor umede. Nu acoperiți ieșirea de aer cu haine! Nu așezați haine umede deasupra umidificatorului. Există riscul de electrocutare sau de deteriorare gravă a aparatului.

ATENȚIE: Dacă apa se scurge pe podea, există riscul de alunecare. Luați măsurile de precauție corespunzătoare. Vă recomandăm să scurgeți hainele înainte de a le întinde, folosind un program adecvat de centrifugare al mașinii de spălat

Scurgeți

Când rezervorul de apă se umple, se va auzi un semnal sonor de avertizare (ALARM), dispozitivul se va opri automat, iar indicatorul luminos „TANK FULL” se va aprinde pentru a vă reaminti să goliți apa din rezervor. Pentru a goli rezervorul:

1. Scoateți cu atenție rezervorul, apucându-l de mânerele din dreapta și stânga aparatului.
2. După ce ați golit apa, puneți rezervorul la loc în poziția inițială. Apoi, aparatul va funcționa din nou.

Notă: Dacă nu ați poziționat corect rezervorul de apă, indicatorul luminos va rămâne aprins. Poziționați corect rezervorul, astfel încât indicatorul luminos de rezervor plin să se stingă.

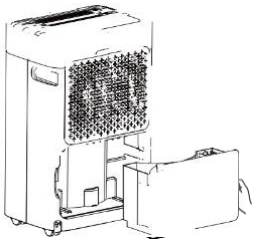

Fig. 1

Drenare continuă (opțional)

Dacă doriți să utilizați aparatul timp de câteva zile fără să fiți prezent, trebuie să utilizați funcția de scurgere continuă. Urmați procedura de mai jos:

1. Scoateți rezervorul din partea din spate a aparatului (Fig. 1).
2. Conectați un furtun flexibil cu diametrul interior de 12 mm la orificiul de scurgere (Fig. 2).
   Aparatul pe care l-ați achiziționat include un tub de scurgere cu lungimea de 1,2 m în rezervorul de apă. Scoateți tubul înainte de a utiliza aparatul. Utilizați-l numai pentru scurgerea continuă. Nu are altă utilitate.
3. Puneți rezervorul la loc.

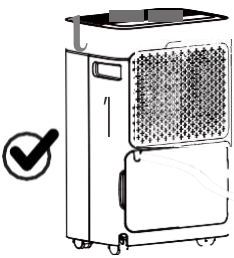

Fig. 2

Notă: Pentru a vă asigura că scurgerea apei se face fără probleme, furtunul flexibil de scurgere trebuie să fie conectat corect. Canalizarea trebuie să fie mai jos decât punctul de conectare al furtunului la aparat (Fig.
2 corect, Fig. 3 incorect). Înainte de a lăsa aparatul nesupravegheat, trebuie să vă asigurați că scurgerea funcționează corect și că furtunul nu este îndoit sau înfundat în vreun punct. Aveți grijă ca tubul de scurgere să nu înghețe în vreun punct al său în timpul funcționării scurgerii continue la temperaturi scăzute și, de asemenea, ca partea liberă
capătul tubului de scurgere să nu se afle în lichid.

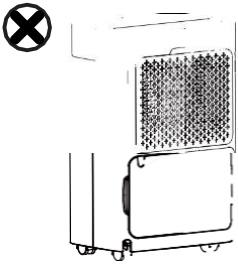

Fig. 3

ATENȚIE: O condiție esențială pentru scurgerea corectă a apei este ca capătul tubului care scurge apa să se afle într-o poziție mai joasă decât capătul care se conectează la aparat.

CONFIGURARE PRIN Wi-Fi

După conectarea cu succes la Wi-Fi, dispozitivul poate fi controlat de la distanță cu ajutorul telefonului mobil. Atâta timp cât telefonul mobil este conectat la internet, indiferent unde vă aflați, puteți controla toate funcțiile dispozitivului și îl puteți configura în funcție de nevoile dvs.

Instalare și conectare la aplicație Asigurați-vă că telefonul mobil este conectat la rețeaua Wi-Fi locală. Descărcați aplicația numită ***Tuya Smart*** din ***Play Store*** (pentru sistemele de operare Android) sau din ***App Store*** (pentru sistemele de operare iOS).

Pe telefonul mobil, activați Bluetooth (este posibil să fie necesar la prima conectare a telefonului la dispozitiv) și „Servicii de localizare”/ „Locație”/ „Poziție” (în funcție de telefonul mobil pe care îl utilizați). Apoi, activați dezumidificatorul cu butonul ON/OFF.

1. Deschideți aplicația. Prima dată va trebui să vă înregistrați, cu adresa dvs. de e-mail și o parolă, conform instrucțiunilor. Apoi, în ecranul inițial al aplicației, apăsați „Adăugare dispozitiv”.



2. Din coloana din stânga cu categoriile de dispozitive, selectați „Microdispozitiv” și în partea dreaptă selectați „dezumidificator (Wi-Fi)” (în categoria „Spațiu înconjurător”).



3. În ecranul următor, în prima rând, selectați rețeaua wireless (WiFi) din locația dvs. și în al doilea rând introduceți codul acesteia (vă rugăm să vă asigurați că introduceți corect codul de acces și că rețeaua wireless are frecvența de 2,4 GHz! În cazul în care ați activat „Servicii de localizare”/ „Locație”/ „Locație”, este posibil ca numele rețelei dvs. wireless să apară completat.) Apoi, apăsați „Pasul următor”.

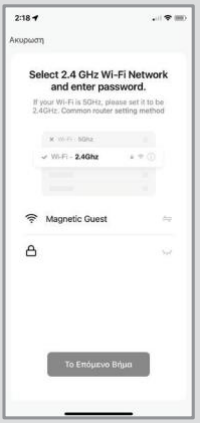

4. În pasul următor, în timp ce indicatorul luminos al butonului taste "WiFi" indicator este aprins intermitent, apăsați "Următorul pasul următor”:



5. În fereastra pop-up, selectați „Blink Quickly” în partea dreaptă (adică indicatorul WiFi clipește rapid).

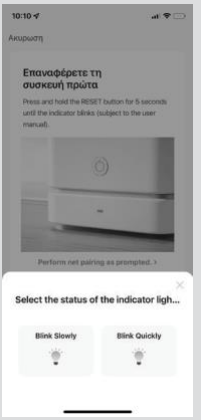

6. Pe ecranul următor apare un cronometru și începe procesul de conectare a dezumidificatorului la rețeaua wireless și la telefonul mobil. Când procesul se finalizează cu succes și apare mesajul „Adăugare dispozitiv reușită”, apăsați „Finalizare”.







ATENȚIE: Rețeaua WiFi la care se conectează dezumidificatorul trebuie să aibă frecvența exclusiv de 2,4 GHz!!!

Deconectare de la rețea / Resetare dispozitiv

În funcție de nevoile dvs. și dacă nu mai doriți să controlați dispozitivul prin intermediul telefonului mobil, puteți deconecta dispozitivul și aplicația de la rețea. Urmați procedura de mai jos: Apăsați și țineți apăsat butonul WiFi până când se aude un sunet caracteristic și indicatorul luminos al butonului începe să clipească lent.În acest moment, deconectarea va fi finalizată, iar informațiile despre dispozitiv adăugate inițial în aplicație vor fi șterse automat. Dacă doriți să utilizați din nou dispozitivul prin intermediul aplicației, va trebui să repetați procedura descrisă mai sus.

Sfaturi pentru rezolvarea problemelor cu Wi-Fi

Dacă conexiunea la rețea eșuează, verificați următoarele:

1. Semnalul rețelei Wi-Fi este normal?
2. Aparatul este conectat la rețea (pasul 6)?
3. Dispozitivul este deja conectat la un alt telefon mobil?

După ce ați identificat cauza, repetați procedura de distribuire a rețelei (pasul 6).

Notă: Din cauza actualizărilor și îmbunătățirilor aduse software-ului, ecranele aplicației la conectarea la rețea pot diferi de ecranele aplicației din aceste instrucțiuni de utilizare, dar procedura rămâne aceeași.

CURĂȚARE

Deconectați dispozitivul de la priză înainte de întreținere sau curățare.

Curățare

- La o oră după ce ați oprit aparatul, puteți începe curățarea acestuia.
- Curățați corpul aparatului cu o cârpă moale umezită. Apoi, ștergeți cu o cârpă uscată.
- Nu utilizați pentru curățare substanțe chimice volatile, benzină, șervețele umede de curățare sau alte soluții de curățare care pot fi dăunătoare pentru aparat.



ATENȚIE: Când curățați dispozitivul, nu turnați niciodată apă direct pe acesta pentru a evita deteriorarea care poate duce la leziuni grave sau electrocutare.

Rezervor de apă

Se recomandă curățarea rezervorului de apă la intervale regulate (de exemplu, cel puțin o dată pe lună) pentru a evita formarea mucegaiului și a bacteriilor. Curățați cu apă călduță și detergent neutru. Nu o puneți în mașina de spălat vase. Când se usucă complet, puneți-o la loc.

Curățarea filtrelor

Acest aparat are un filtru de praf (plasă fină de culoare albă) și un filtru de cărbune activ (plasă fină de culoare neagră).

Notă: Nu este necesară instalarea și utilizarea filtrului cu cărbune activ. Utilizați-l dacă doriți să obțineți rezultate mai bune în purificarea aerului din spațiul dvs.

Curățarea filtrului de praf

1. Scoate capacul filtrelor, cu grilele de admisie a aerului, care are încorporat filtrul de praf.

2. Îndepărtați praful cu aspiratorul sau îndepărtați-l cu mișcări ușoare succesive. În cazul în care filtrul este foarte prăfuit, curățați capacul cu apă caldă. Nu îl introduceți în mașina de spălat vase.

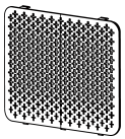



- Asigurați-vă că capacul este uscat înainte de a-l repune la loc.
- Nu expuneți capacul la soare. Lăsați-l să se usuce în mod natural. Se recomandă curățarea regulată a filtrului de praf, în funcție de utilizare și de spațiu (cel puțin o dată la 15 zile sau mai des, în funcție de utilizare).

ATENȚIE: Nu folosiți niciodată aparatul fără capac/filtru de praf. Se vor produce defecțiuni la componentele de răcire ale circuitului, care nu sunt acoperite de garanție.

Curățarea filtrului cu cărbune activ

Pentru a instala filtrul cu cărbune activ, scoateți capacul filtrului din partea din spate a aparatului.

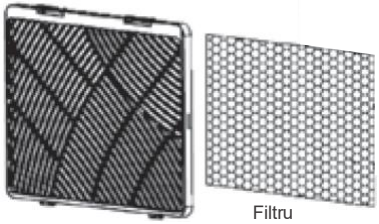

Capacul filtrului cu filtru de praf

Filtru Activ Carbon

Instalați filtrul de cărbune activ în capac după ce din suportul său din plastic ambalaj și apoi puneți totul înapoi în aparat. Pentru a curăța filtrul de carbon activ, utilizați un aspirator electric sau curățați-l ușor cu o cârpă uscată. ***Nu-l spălați.***

Se recomandă să schimbați filtrul cu cărbune activ la fiecare șase luni, în medie, în funcție de condițiile de funcționare.

NU SE SPală! NU ÎL EXPUNEȚI LA SOARE!

<EX)

DEPOZITARE

Când dispozitivul nu funcționează pentru o perioadă lungă de timp, vă rugăm să urmați pașii de mai jos:

1. Opriți aparatul, deconectați cablul de la priză și înfășurați-l pe suportul de depozitare.
2. Scoateți rezervorul, goliți-l dacă mai există apă în el, ștergeți-l și repuneți-l la locul său.
3. Curățați filtrele.
4. Acoperiți dispozitivul și așezați-l într-un loc ferit de soare, în poziție verticală.

REZOLVAREA PROBLEMELOR

Înainte de a contacta serviciul de asistență, vă rugăm să efectuați următoarele verificări:

Probleme	*Cauze posibile*
Aparatul nu funcționează	Aparatul este conectat la sursa de alimentare? Priză este conectată la sursa de alimentare? Indicatorul de nivel maxim al apei este aprins? (Dacă este aprins, rezervorul de apă este probabil plin sau nu este poziționat corect). Setarea umidității este mai mare decât umiditatea din încăpere? Temperatura din interior este mai mică de S°C sau mai mare de 35°(?
Aparatul nu elimină umiditatea	Este filtrul prăfuit? Este blocată intrarea sau ieșirea aerului? Umiditatea din interior este foarte scăzută? Funcția de purificare a aerului este activată (indicatorul PURIFY este aprins)? Aparatul necesită întreținere?
Rezultatul dezumidificării nu este vizibil	Ați deschis multe ferestre sau uși? Există multe aparate în interiorul spațiului dvs. care produc multă umiditate? Spațiul în care ați amplasat aparatul este mai mare decât cel recomandat?
Aparatul nu scoate suficient aer.	Filtrele sunt înfundate?
Aparatul emite un zgomot crescut.	Este posibil ca vibrațiile să fie cauzate de poziționarea incorectă a aparatului? Aparatul este amplasat pe o podea dreaptă?

Detectarea erorilor

Aparatul dispune de detectare automată a erorilor. Când detectează o eroare, pe ecranul de afișare apare codul corespunzător:

Cod	*Explicație*
El	Senzorul de temperatură al elementelor circuitului de răcire nu funcționează corect. În acest caz, codul de eroare El apare pe ecranul de afișare timp de o secundă, la intervale de 10 secunde. Aparatul începe procesul de dezghețare la fiecare 30 de minute, ventilatorul și compresorul se opresc, iar toate funcțiile sunt dezactivate. funcții pe panoul de comandă. Când senzorul este reparat, dispozitivul continuă să funcționeze normal.
E2	Senzorul de umiditate al încăperii nu funcționează corect. În acest caz, codul de eroare E2 apare pe ecranul de afișare timp de o secundă, la intervale de 10 secunde. Aparatul începe procesul de dezghețare la fiecare 30 de minute, ventilatorul și compresorul se opresc, iar toate funcțiile de pe panoul de comandă sunt dezactivate. Când senzorul este reparat, aparatul își reia funcționarea normală.
Hl	Când pe ecranul de afișare apare codul Hl, înseamnă că temperatura este prea ridicată (>75 °C). Dacă pe ecran apare Hl în loc indicarea temperaturii actuale a încăperii, acest lucru înseamnă de obicei că senzorul de temperatură al încăperii nu funcționează corect.
lo	Când pe ecranul de afișare apare codul LO, înseamnă că temperatura camerei este prea scăzută (<0°() sau că nivelul de umiditate din cameră este sub limita minimă (<25%). Dacă pe ecran apare LO în locul afișării temperaturii actuale a încăperii, acest lucru înseamnă de obicei că nivelurile de umiditate sau temperatura din încăpere sunt scăzute.

Aparatul are protecție împotriva funcționării la temperaturi ridicate sau scăzute. Când temperatura camerei este sub 2 °C sau peste 40 °C, compresorul nu funcționează (nu se realizează dezumidificarea) și funcționează doar ventilatorul.

Notă: În cazul apariției codurilor de eroare pe ecranul de afișare, trebuie să contactați un service autorizat pentru a repara defecțiunea.

Atenție! Utilizatorii nu pot repara sau să demonteze produsul.

Următoarele simptome nu sunt defecte/probleme:

Probleme	*/ Cauze posibile*
Zgomotul crește pe măsură ce dispozitivul începe.	Pornește compresorul, zgomotul acestuia crește până când se stabilizează.
La pornirea aparatului la prima utilizare se simte un miros ciudat.	Mirosul este cauzat de creșterea bruscă a temperaturii schimbătorului de căldură. După puțin timp, mirosul va dispărea.
Aparatul produce ecou.	Dacă dispozitivul este amplasat într-o cameră mică sau într-o cameră cu podea din lemn, este posibil să producă ecou.
La pornirea aparatului sau la schimbarea modului de funcționare, aparatul scoate un zgomot neobișnuit.	Lichidul de răcire poate produce zgomot până când fluxul său se stabilizează.
Există pete de apă în rezervorul de apă.	Acestea sunt urme lăsate de evaporarea apei după testul de dezumidificare efectuat în fabrică.

ÎNTREȚINERE ȘI REPARAȚII

1. Informații privind întreținerea

1) Verificări în zonă

Înainte de începerea lucrărilor la sistemele care conțin agenți frigorifici inflamabili, sunt necesare verificări de siguranță pentru a minimiza riscul de aprindere. Pentru repararea circuitului frigorific, trebuie respectate următoarele precauții înainte de efectuarea lucrărilor la circuit.

2) Procedura de lucru

Lucrările trebuie efectuate în conformitate cu o procedură controlată, astfel încât să se reducă la minimum riscul prezenței gazelor sau vaporilor inflamabili în timpul lucrărilor.

3) General work area

Tot personalul de întreținere și alte persoane care lucrează în zonă trebuie să fie informate cu privire la natura lucrărilor efectuate. Trebuie evitată lucrul în spații închise. Zona din jurul spațiului de lucru trebuie să fie separată. Manipulați materialele inflamabile în așa fel încât să se asigure condițiile adecvate în zona de lucru.

4) Verificați prezența agentului frigorific

Zona trebuie verificată cu un detector de agent frigorific adecvat înainte și în timpul lucrului, pentru a se asigura că tehnicianul va identifica eventualele gaze inflamabile. Asigurați-vă că echipamentul de detectare a scurgerilor utilizat este adecvat pentru utilizarea cu agenți frigorifici inflamabili, adică fără scântei, complet etanș sau intrinsec sigur.

5) Prezența unui stingător de incendiu

Dacă trebuie să se efectueze lucrări cu căldură la echipamentul de răcire sau la orice părți conexe, trebuie să fie disponibil echipamentul adecvat de stingere a incendiilor. Păstrați un stingător cu pulbere uscată sau un stingător cu CO2 lângă zona de umplere a agentului frigorific.

6) Absența surselor de aprindere

Persoanele care efectuează lucrări legate de un circuit de răcire, care implică expunerea conductelor care conțin sau au conținut agent frigorific inflamabil, nu trebuie să utilizeze surse de aprindere într-un mod care poate duce la risc de incendiu sau explozie. Toate sursele potențiale de aprindere, inclusiv fumatul, trebuie să fie la o distanță suficientă de locul de instalare, reparare, demontare și eliminare, în timpul cărora poate fi eliberat agent frigorific inflamabil în mediul înconjurător. Înainte de efectuarea lucrărilor, trebuie verificată zona din jurul echipamentului, pentru a vă asigura că nu există pericol de aprindere. Spațiul trebuie să fie marcat cu semnul „Fumatul interzis”.

7) Aerisirea spațiului

Asigurați-vă că spațiul este deschis sau că este suficient ventilat înainte de a deschide circuitul de răcire sau de a efectua orice operațiune cu căldură. Ventilarea trebuie să continue pe durata lucrărilor. Ventilarea trebuie să disipeze în siguranță orice agent frigorific eliberat și să îl evacueze în atmosferă.

8) Verificări ale echipamentului de răcire

Atunci când se înlocuiesc componente electrice, acestea trebuie să fie adecvate scopului pentru care sunt destinate și să respecte specificațiile corespunzătoare. Instrucțiunile de întreținere și reparație ale producătorului trebuie respectate întotdeauna. În caz de dubiu, consultați departamentul tehnic al producătorului pentru asistență.

Următoarele verificări trebuie aplicate instalațiilor care utilizează agenți frigorifici inflamabili:

a) Cantitatea de agent frigorific trebuie să fie în concordanță cu dimensiunea spațiului în care sunt instalate părțile care conțin agentul frigorific.
b) Aparatele de ventilație și ieșirile funcționează corespunzător și nu sunt obstrucționate.
c) În cazul utilizării unui circuit de răcire indirect, circuitul secundar trebuie verificat pentru a se asigura prezența agentului de răcire.
d) Marcajele de pe echipamente trebuie să fie vizibile și lizibile în permanență. Marcajele și semnele ilizibile trebuie corectate.
e) Conductele și accesoriile de răcire trebuie să fie amplasate într-o poziție în care să fie improbabil să fie expuse la orice substanță care poate coroda accesoriile care conțin agent frigorific, cu excepția cazului în care componentele sunt fabricate din materiale intrinsec rezistente la coroziune sau sunt protejate corespunzător împotriva coroziunii.

9) Verificări ale componentelor electrice

Repararea și întreținerea componentelor electrice includ verificările inițiale de siguranță și procedurile de verificare a componentelor.
Dacă există o defecțiune care ar putea pune în pericol siguranța, atunci nu trebuie conectată alimentarea electrică la circuit până când defecțiunea nu este
remediată în mod corespunzător. Dacă defecțiunea nu poate fi remediată imediat, dar este necesar să se continue funcționarea, trebuie utilizată o soluție temporară adecvată. Acest lucru trebuie comunicat proprietarului echipamentului, astfel încât toate părțile implicate să fie informate.
Verificările inițiale de siguranță includ:
a) Condensatoarele trebuie descărcate: acest lucru trebuie făcut în condiții de siguranță, pentru a evita posibilitatea producerii de scântei.
b) Nu trebuie să existe componente electrice și cabluri expuse în timpul umplerii, recuperării sau curățării circuitului.
c) Componentele electrice trebuie să fie împământate.

2. Reparații ale componentelor sigilate

1) La repararea componentelor sigilate, toate componentele electrice trebuie deconectate de la echipament înainte de îndepărtarea capacelor sigilate etc. Dacă este absolut necesar ca echipamentul să fie alimentat cu energie electrică în timpul întreținerii, atunci trebuie să existe un dispozitiv de detectare a scurgerilor în apropierea punctului cel mai critic, pentru a avertiza asupra unei posibile situații periculoase.

<EX)

2) Trebuie acordată o atenție specială următoarelor aspecte pentru a se asigura că, în timpul lucrărilor la componentele electrice, capacul nu este modificat în așa fel încât să afecteze nivelul de protecție. Aceasta include deteriorarea cablurilor, un număr excesiv de conexiuni, terminale care nu au fost realizate conform specificațiilor inițiale, deteriorarea garniturilor de etanșare, montarea incorectă a presetupurilor etc. Asigurați-vă că dispozitivul este montat în siguranță.

Asigurați-vă că garniturile sau materialele de etanșare nu sunt uzate, astfel încât să nu mai poată împiedica pătrunderea gazelor inflamabile.

Piesele de schimb trebuie să fie conforme cu specificațiile producătorului. ***NOTĂ:*** Utilizarea unui material de etanșare pe bază de silicon poate împiedica eficiența anumitor tipuri de echipamente de detectare a scurgerilor. Componentele care sunt intrinsec sigure nu trebuie izolate înainte de a se lucra la ele.

3. Repararea componentelor intrinsec sigure

Nu aplicați sarcini inductive sau capacitive permanente în circuit fără a vă asigura că acestea nu depășesc tensiunea și intensitatea permise pentru echipamentul utilizat.

Componenții intrinsec siguri sunt singurii care pot fi utilizați în prezența gazelor inflamabile. Dispozitivul de testare trebuie să aibă calibrarea corectă.

Înlocuiți componentele numai cu cele specificate de producător. Alte componente pot provoca aprinderea agentului frigorific în atmosferă din cauza unei scurgeri.

4. Cablare

Verificați dacă cablurile nu sunt supuse la uzură, coroziune, presiune excesivă, vibrații, muchii ascuțite sau alte efecte adverse ale mediului.

Verificarea ia în considerare și efectele îmbătrânirii sau ale vibrațiilor continue provenite de la surse precum compresoare sau ventilatoare.

5. Detectarea agenților frigorifici inflamabili

În niciun caz nu trebuie utilizate surse potențiale de aprindere în timpul căutării sau detectării scurgerilor de agent frigorific. Nu trebuie utilizat un detector de scurgeri cu halogen (sau orice alt detector care utilizează flacără deschisă).

6. Metode de detectare a scurgerilor

Următoarele metode de detectare a scurgerilor sunt considerate acceptabile pentru sistemele care conțin agenți frigorifici inflamabili. Detectoarele electronice de scurgeri sunt utilizate pentru detectarea agenților frigorifici inflamabili, dar sensibilitatea acestora poate fi insuficientă sau poate fi necesară recalibrarea (echipamentul de detectare trebuie calibrat într-o zonă fără agent frigorific). Asigurați-vă că detectorul nu reprezintă o sursă potențială de aprindere și că este adecvat pentru agent frigorific utilizat. Echipamentul de detectare a scurgerilor trebuie să fie setat la un procent din LFL (limita inferioară de inflamabilitate) a agentului frigorific, să fie calibrat cu agentul frigorific utilizat și să se confirme procentul adecvat de gaz (maxim 25%).

Lichidele de detectare a scurgerilor sunt adecvate pentru utilizarea cu majoritatea agenților frigorifici, dar utilizarea detergenților care conțin clor trebuie evitată, deoarece clorul poate reacționa cu agentul frigorific și poate coroda țevile de cupru.

În cazul detectării unei scurgeri, toate sursele cu flacără deschisă trebuie îndepărtate/stinse.

Dacă se constată o scurgere de agent frigorific care necesită sudare, tot agentul frigorific trebuie recuperat din circuit sau izolat (prin intermediul unor supape de închidere) într-o parte a circuitului care este îndepărtată de scurgere. Înainte și în timpul procesului de sudare, trebuie utilizat azot fără oxigen (OFN) pentru curățarea circuitului.

7. Îndepărtare şi vidare

La repararea sau întreținerea circuitului de răcire pentru efectuarea reparațiilor - sau pentru orice alt scop - se utilizează proceduri convenționale. Cu toate acestea, este important să se respecte cea mai bună practică, având în vedere că trebuie să se țină seama de inflamabilitate. Se aplică următoarea procedură:

1) Se îndepărtează agentul frigorific.
2) Curățați circuitul cu gaz inert.
3) Efectuați procedura de vid.
4) Curățați din nou cu gaz inert.
5) Deschideți circuitul prin tăiere sau sudare.

Cantitatea de agent frigorific trebuie recuperată în butelii de recuperare adecvate. Circuitul trebuie „spălat” cu azot pentru a face unitatea

sigur. Este posibil ca această procedură să trebuiască repetată de mai multe ori. Nu trebuie utilizat aer comprimat sau oxigen pentru această operațiune. Curățarea trebuie realizată prin întreruperea vidului din circuit cu azot și continuarea umplerii până la atingerea presiunii de funcționare. Apoi, azotul trebuie evacuat în atmosferă și, în final, procedura de vid trebuie repetată. Această procedură se repetă până când nu mai există agent frigorific în circuit. Când se utilizează cantitatea finală de azot, circuitul trebuie ventilat până la presiunea atmosferică pentru a putea funcționa. Această operațiune este absolut necesară dacă se vor efectua lucrări de sudare la conducte.
Asigurați-vă că ieșirea pompei de vid nu se află în apropierea surselor de aprindere și că există ventilație disponibilă.

8. Procedura de umplere

În afară de procedurile convenționale de umplere, trebuie îndeplinite următoarele cerințe.
1) Asigurați-vă că nu există amestecuri de agenți frigorifici diferiți atunci când utilizați echipamente de umplere. Furtunurile flexibile sau tuburile trebuie să fie cât mai scurte posibil, pentru a reduce la minimum cantitatea de agent frigorific conținută în acestea.
2) Buteliile trebuie să rămână în poziție verticală.
3) Asigurați-vă că circuitul de răcire este împământat înainte de a umple circuitul cu agent frigorific.
4) Marcați circuitul când umplerea este terminată (dacă nu există deja o marcare).
5) Trebuie acordată o atenție deosebită pentru a nu supraîncărca circuitul de răcire.
Înainte de reumplere, circuitul trebuie testat cu azot sub presiune. Circuitul trebuie verificat pentru a detecta eventualele scurgeri după finalizarea umplerii, dar înainte de punerea în funcțiune. Înainte de îndepărtarea din spațiu, trebuie efectuat un test de scurgere.

9. Deconectare

Înainte de efectuarea acestei proceduri, este necesar ca tehnicianul să fie familiarizat pe deplin cu echipamentul și toate detaliile acestuia. Se recomandă ca bună practică recuperarea în siguranță a tuturor agenților frigorifici. Înainte în timpul lucrării, se prelevează o probă de ulei și agent frigorific

în cazul în care este necesară o analiză înainte de reutilizarea agentului de răcire reciclat. Este necesar ca alimentarea cu energie electrică să fie disponibilă înainte de începerea lucrării.

1) Familiarizați-vă cu echipamentul și funcționarea acestuia.
2) Izolați circuitul de la sursa de alimentare.
3) Înainte de a începe procedura, asigurați-vă că:
a) Există echipament mecanic de manipulare, dacă este necesar, pentru manipularea buteliilor de agent frigorific.
b) Tot echipamentul de protecție individuală este disponibil și utilizat corect.
c) Procedura de recuperare este controlată în permanență de o persoană calificată. d) Echipamentul de recuperare și buteliile sunt conforme cu standardele corespunzătoare.
4) Dacă este posibil, efectuați o procedură de vid în circuitul de răcire.
5) Dacă vidarea nu este posibilă, faceți găuri în mai multe puncte, astfel încât agentul frigorific să poată fi eliminat din toate părțile circuitului.
6) Asigurați-vă că butelia se află pe cântar înainte de recuperare.
7) Porniți motorul de recuperare și operați conform instrucțiunilor producătorului.
8) Nu umpleți excesiv buteliile (capacitate de lichid nu mai mare de 80%).
9) Nu depășiți presiunea maximă de funcționare a buteliei, nici măcar temporar.
10) Când buteliile au fost umplute corect și procesul a fost finalizat, asigurați-vă că buteliile și echipamentul au fost îndepărtate la timp și că toate supapele de izolare ale echipamentului sunt închise.
11) Agentul frigorific reciclat nu trebuie încărcat într-un alt circuit frigorific decât dacă a fost curățat și verificat.

10. Etichetare

Echipamentul trebuie să poarte o etichetă care să indice că a fost scos din uz și că a fost golit de agentul frigorific. Eticheta trebuie să fie datată și semnată. Asigurați-vă că pe echipament există etichete care indică faptul că acesta conține agent frigorific inflamabil.

11. Recuperare

Când scoateți agentul frigorific dintr-un circuit, fie pentru întreținere, fie pentru dezafectare, se recomandă ca bună practică să îndepărtați în siguranță toți agenții frigorifici.

<EX)

Când transportați agentul frigorific în butelii, asigurați-vă că se utilizează numai butelii adecvate pentru recuperarea agentului frigorific. Asigurați-vă că este disponibil numărul corect de butelii pentru menținerea umplerii totale a circuitului. Toate buteliile destinate agentului frigorific recuperat trebuie să fie marcate pentru acest agent frigorific (adică butelii speciale pentru recuperarea agentului frigorific). Butoaiele trebuie să fie complete, cu supapă de eliberare a presiunii și supape de închidere corespunzătoare în stare bună. stare de funcționare. Buteliile centrale de recuperare trebuie golite și, dacă este posibil, răcite înainte de repunerea în funcțiune.
Echipamentul de recuperare trebuie să fie în stare bună de funcționare, să fie însoțit de un set de instrucțiuni privind echipamentul existent și să fie adecvat pentru recuperarea agenților frigorifici inflamabili. În plus, trebuie să fie disponibilă și în stare bună de funcționare o cântare de precizie calibrată. Furtunurile flexibile trebuie să fie complete, cu racorduri de deconectare fără scurgeri și în stare bună. Înainte de a utiliza dispozitivul de recuperare, asigurați-vă că acesta este în stare bună de funcționare, că este bine întreținut și că toate componentele electrice aferente sunt etanșe.
pentru a evita aprinderea în cazul eliberării agentului frigorific. În caz de dubiu, consultați producătorul.
Agentul frigorific recuperat trebuie returnat producătorului agentului frigorific în recipientul de recuperare corespunzător și trebuie să fie însoțit de documentul de expediere corespunzător.
Nu amestecați agenți frigorifici în unitățile de recuperare și, în special, în butelii.
Dacă se vor îndepărta compresoare sau uleiuri de compresor, asigurați-vă că acestea au fost golite la un nivel acceptabil, pentru a vă asigura că agentul frigorific inflamabil nu rămâne în lubrifiant. Procesul de golire trebuie efectuat înainte de returnarea compresorului
la furnizori. Pentru a accelera acest proces, trebuie utilizată numai încălzirea electrică a corpului compresorului. Când uleiul este îndepărtat dintr-un circuit, acest lucru trebuie efectuat în condiții de siguranță.

INFORMAȚII DESPRE MEDIU

Această unitate conține agent frigorific R290 (în circuitul frigorific ermetic închis). R290 are un GWP (potențial de încălzire globală) foarte scăzut, egal cu 3. Conform Regulamentului (CE) 842/2006, acesta nu trebuie eliberat în atmosferă. Procedurile de întreținere și eliminare trebuie efectuate numai de către persoane calificate și în conformitate cu legislația națională.

Unitatea s-a adaptat la cerințele de reducere a emisiilor $(0_2$ în atmosferă, în conformitate cu Regulamentul 517/2014/UE privind participarea întreprinderilor la sistemul de cote.

INFORMAȚII DESPRE LICHIDUL DE RĂCIRE

Model	Juro Pro Prime
Tip	16LWiFi
Lichid de răcire	R290
GWP (Potențial de încălzire globală)*	3
Cantitate lichid de răcire (gr)	65
Echivalent $C0_2$ (tn)	0

* Potențial de încălzire globală

GARANȚIE



Garantăm că acest dispozitiv este de înaltă calitate și că, dacă este utilizat conform instrucțiunilor de utilizare, nu va prezenta niciun fel de probleme. Garanția este valabilă timp de 2 ani de la data achiziționării dispozitivului, acoperă repararea oricărei defecțiuni a

datorate defectelor materiale sau de fabricație și prevede înlocuirea oricărei piese defecte, fără înlocuirea dispozitivului, excluzând orice alte pretenții. Manopera și piesele de schimb în perioada de garanție sunt furnizate gratuit.

Pentru a beneficia de garanție, trebuie să aveți dovada achiziționării dispozitivului sau o fotocopie a acesteia, pe care să fie menționată data achiziționării dispozitivului, numele, adresa și numărul de telefon.

CONDIȚII DE GARANȚIE

- Toate reparațiile sunt efectuate de către service-uri autorizate ale reprezentanței și numai la sediul acestora. Nu se efectuează reparații la domiciliu.
- Cheltuielile de transport sunt suportate de proprietarul aparatului.
- Transportul aparatului se efectuează exclusiv pe răspunderea proprietarului acestuia.
- Proprietarul aparatului trebuie să aibă chitanța de cumpărare pe care să fie menționată data achiziționării aparatului, numele, adresa și numărul de telefon.
- Aparatul trebuie utilizat exclusiv pentru uz casnic.
- Instalarea și conectarea trebuie efectuate în conformitate cu instrucțiunile de utilizare și instalare ale dispozitivului și în conformitate cu reglementările în vigoare.
- Orice reparație trebuie efectuată numai de către service-urile autorizate, iar piesele de schimb utilizate trebuie să fie originale.
- Eventualele reparații sau înlocuiri ale unor părți ale dispozitivului sau ale dispozitivului în sine nu prelungesc durata prezentei garanții, care continuă în orice caz până la expirarea celor 2 ani.
- Prezenta garanție nu aduce atingere drepturilor prevăzute de Directiva europeană 1999/44/CE și de legislația greacă.

NU SUNT ACOPERITE DE GARANȚIE URMĂTOARELE CAZURI:

- Uzura normală din utilizare și consumabile (cu titlu indicativ, fără a se limita la: filtre, becuri etc.).
- Utilizarea necorespunzătoare a produsului din neglijență sau intenționat sau utilizarea neconformă cu instrucțiunile de utilizare și întreținere.
- Utilizarea produsului în alte scopuri decât cele pentru care a fost fabricat.
- Utilizarea profesională, utilizarea necorespunzătoare, manipularea incorectă, îngrijirea necorespunzătoare a dispozitivului.
- Instalarea și utilizarea într-un mod care contravine specificațiilor tehnice ale țării și ale locului în care este utilizat.
- Defecțiuni cauzate de instalarea necorespunzătoare, incorectă sau neconformă cu specificațiile. Conectarea la o tensiune diferită de cea indicată pe eticheta tipului dispozitivului.
- Piese rupte și defecțiuni cauzate de transport și cădere.
- Reparații sau încercări de reparații efectuate de persoane sau service-uri neautorizate, caz în care garanția se anulează automat.
- Utilizarea de piese de schimb neoriginale.
- Verificarea anuală a dispozitivului de către un service autorizat.
- Orice factor care nu poate fi controlat de producător (incendiu, apă, anomalii în tensiunea de alimentare, supratensiuni cauzate de fulgere, conectare fără împământare, funcționare în medii corozive sau umede, accidente, calamități naturale etc.).

The Company disclaims any liability in the event that the installation, utilizarea și întreținerea dispozitivului nu se realizează în conformitate cu instrucțiunile de utilizare care îl însoțesc și pentru eventualele daune care pot apărea, direct sau indirect, persoanelor, obiectelor sau animalelor din cauza nerespectării instrucțiunilor de utilizare.

□'□

MiifNHΠKHA.ε

IMPORTURI - REPREZENTANȚII

SALONICA: LOCALITATEA „BILLIA”,
ZONA AEROPORTULUI
57001 - THERMI, P.O. Box ***60541***
TEL: +30 2310 ***805980 FAX:*** +30 2310 ***805959***
ATENA: YPSOUNTOS 7, ***12132- PERISTERI*** TEL: +30 210 9329061-2 ***FAX:*** +30 2109373632 ***E-mail:info@juropro.gr • https://www.juropro.gr***

ATENȚIE:
Material inflamabil. Acest aparat conține R290/Propan - lichid de răcire inflamabil.

Acest simbol, afișat pe produs sau pe ambalajul acestuia, indică faptul că produsul nu trebuie tratat ca deșeu menajer. Produsul este marcat în conformitate cu Directiva europeană 2012/19/UE privind echipamentele electrice și electronice (Deșeuri de echipamente electrice și electronice - DEEE). Directiva stabilește cadrul pentru retragerea și valorificarea vechilor echipamente electrice și electronice de uz casnic, cu aplicabilitate în întreaga UE. Trebuie să predați produsul la punctele de colectare adecvate pentru reciclarea echipamentelor electrice și electronice. Asigurându-vă că acest produs este eliminat în mod corespunzător, contribuiți la prevenirea eventualelor efecte negative asupra mediului și sănătății umane, care ar putea fi cauzate de o manipulare necorespunzătoare a acestuia. Pentru mai multe informații despre reciclarea acestui produs, contactați primăria locală, serviciul local de colectare a deșeurilor sau magazinul de unde l-ați cumpărat.